Rippendecke d=40+8cm

1 : 50

Achtung: Vom Lieferbeton sind mind. 3 Probewürfel zu fertigen

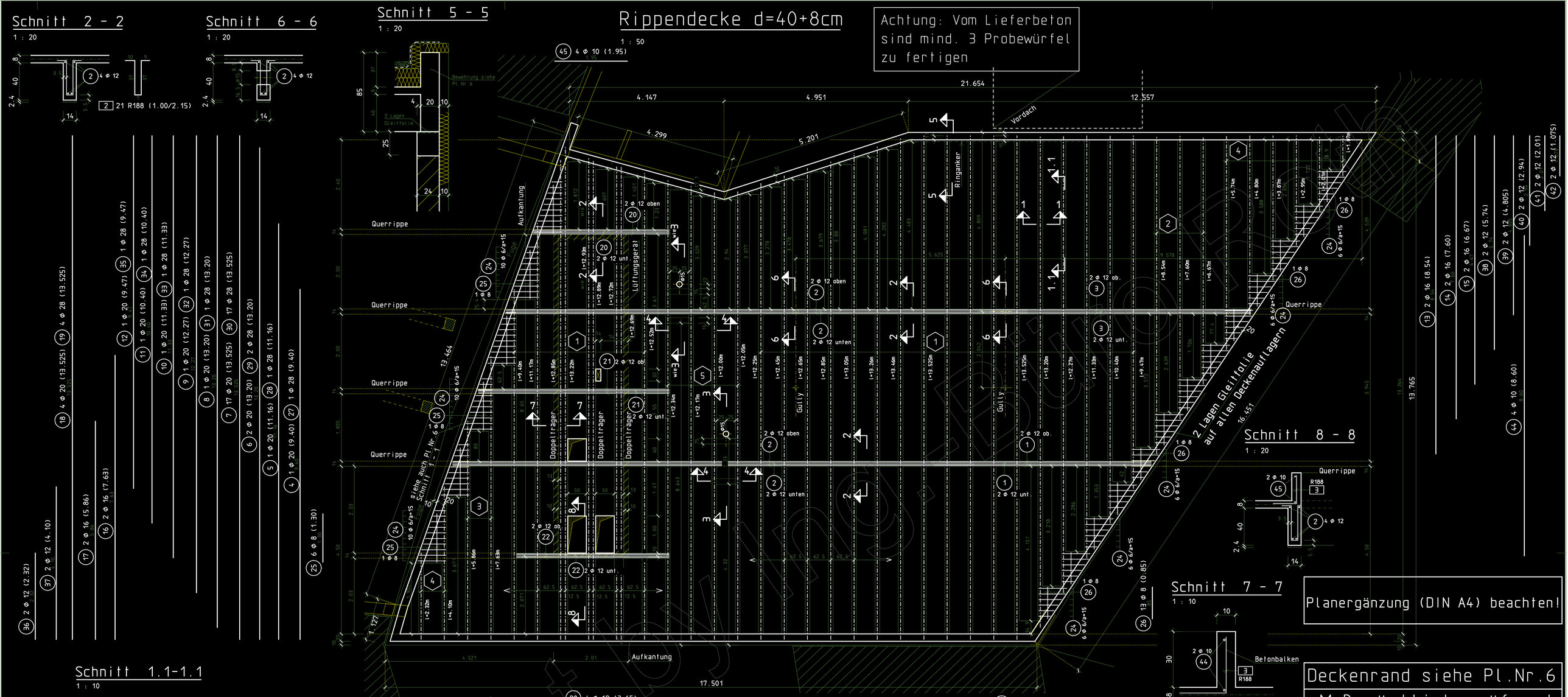

Schnitt 1.1-1.1

1 : 10

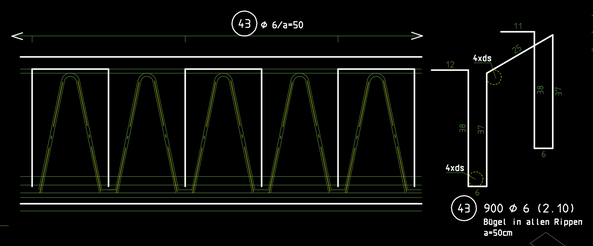

Schnitt 1 - 1

1 : 5

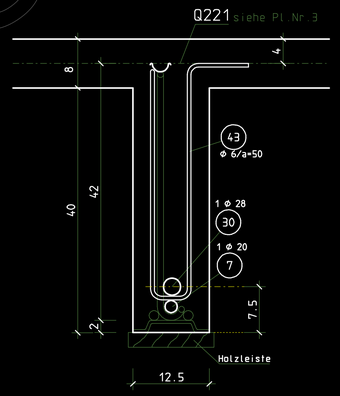

Schnitt 3 - 3

1 : 10

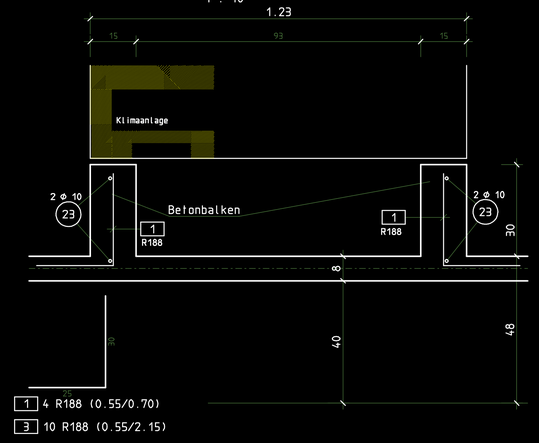

Schalung 8 cm überhöhen !

Schnitt 4 - 4 (4x)

1 : 10

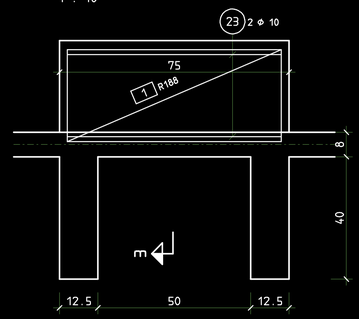

Filigran SH-Träger h=42cm

		Brandschutzzulage
1	26x Filigranträger 2Ø16 + Zulage 1Ø20 Pos. 4 bis 12	+ 1Ø28 Pos. 27 bis 35
2	3x Filigranträger 2Ø10 + Zulage 1Ø16 Pos. 13 bis 15	+ 1Ø16 Pos. 13 bis 15
3	2x Filigranträger 2Ø10 + Zulage 1Ø16 Pos. 16 bis 17	+ 1Ø16 Pos. 16 bis 17
4	8x Filigranträger 2Ø10 + Zulage 1Ø12 Pos. 36 bis 42	+ 1Ø12 Pos. 36 bis 42
5	4x Filigranträger 2Ø16 + Zulage 1Ø20 Pos. 18	+ 1Ø28 Pos. 19

Planergänzung (DIN A4) beachten!

Deckenrand siehe Pl.Nr.6

Maße örtlich prüfen !

Biegerollen-durchmesser nach DIN 1045	Bügel,Haken,Schlaufen <20mm = 4ds >=20mm = 7ds andere Krümmungen = 20ds Abweichungen s.Angaben an der Bewehrung	
Betondeckung	Rippen unten 2.0 cm ;	
Betongüte :	B II	C 35/45 bzw.B45
Zementgehalt kg/m³ Tert.Beton		Regelkonsistenz CEM I 42,5 R
Korntrennung	3 Korngr.Sieblinie A/B 0-16mm	

Ich weise darauf hin, daß ich keine Eisenabnahme bescheinigung ausstelle, wenn ich die Bewehrung nicht vor dem Betoniervorgang abgenommen habe !

Art der Änderung	Datum	Index
		C
	14.03.02	B
Prüfeintragungen	22.02.02	A

Ingenieurbüro
Bernhard Roth Dipl.-Ing. (FH)
76889 Klingenmünster,Steinstr.1
Tel:06349-3056 Fax:3148
für Bauwesen, Statik und Tragwerksplanung

Projekt : dm-Markterweiterung

Bauherr :

Darstellung : Rippendecke

Maßstab :	1:50,1:25,1:10		Bl.Nr. 4B
Blattgr. :	0,84x0,59	0.50 m²	
Datum :	10.01.02	Gez: Koch	Pr.Br. vom:

Copyright by B. Roth